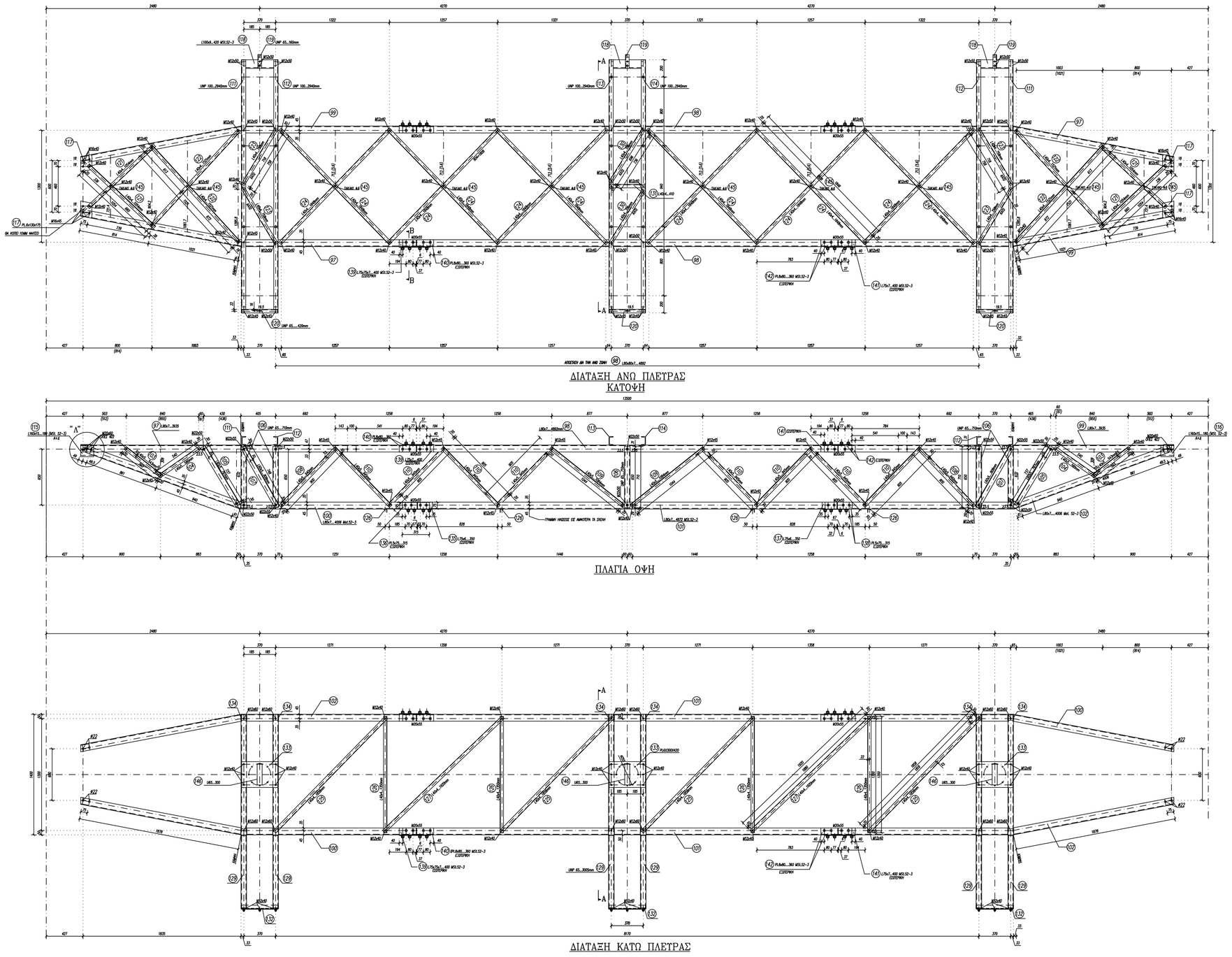

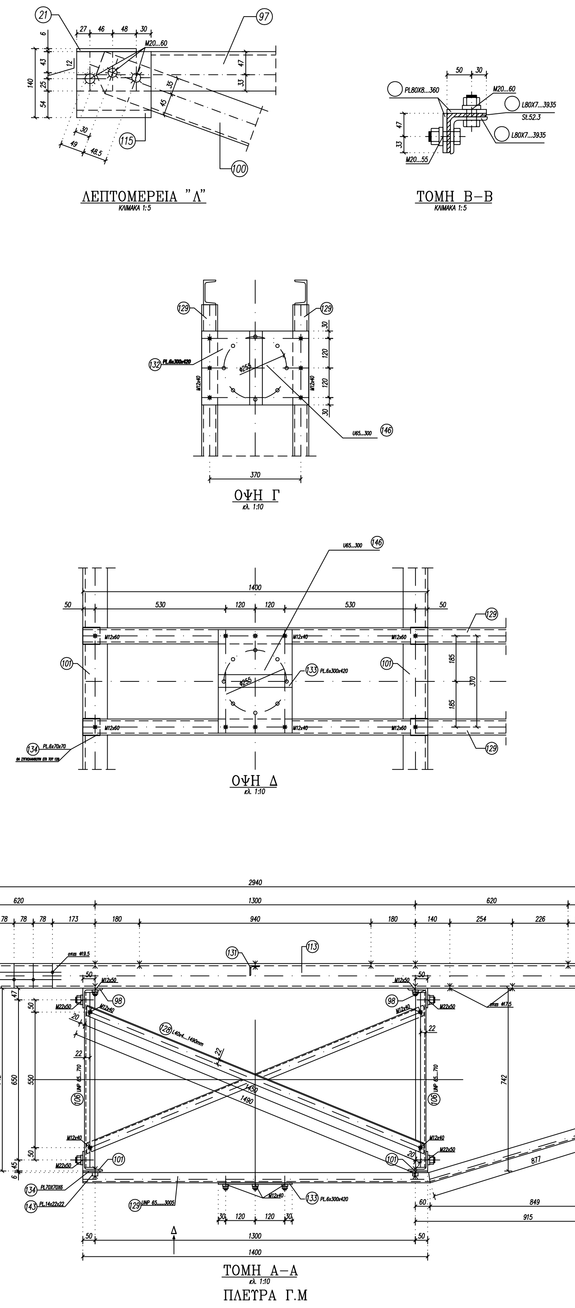

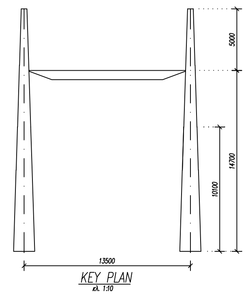

ΠΑΡΑΔΟΧΕΣ - ΚΑΤΑΣΚΕΥΑΣΤΙΚΕΣ ΟΔΗΓΙΕΣ

ΠΟΙΟΤΗΤΑ ΥΛΙΚΟΥ SI 37.2 & SI 52.3 (DIN 17100)
ΟΛΑ ΤΑ ΜΕΛΗ ΘΑ ΕΙΝΑΙ ΕΠΙΨΕΥΔΑΡΓΥΡΩΜΕΝΑ ΣΥΜΦΩΝΑ ΜΕ ΤΟ DIN 50976

ΥΛΙΚΑ ΣΥΝΑΡΜΟΛΟΓΗΣΗΣ (ΚΑΝΟΝΙΣΜΟΙ)

- ΚΟΧΛΙΕΣ ΚΑΤΑ DIN 931 ΠΟΙΟΤΗΤΑΣ 8.8
- ΠΕΡΙΚΟΧΛΙΑ ΚΟΧΛΙΩΝ ΚΑΙ ΑΓΚΥΡΩΣΕΩΝ ΚΑΤΑ DIN 934 (ΣΚΛΗΡΟΤΗΤΑ 8)
- ΠΑΡΑΚΥΚΛΟΙ (ΡΟΔΕΛΕΣ) ΚΑΤΑ DIN 7989 (8mm) ΚΑΙ DIN 434
- ΠΑΡΑΚΥΚΛΟΙ ΑΣΦΑΛΕΙΑΣ ΚΑΤΑ DIN 127 ΤΥΠΟΥ Β

ΟΛΑ ΤΑ ΥΛΙΚΑ ΣΥΝΑΡΜΟΛΟΓΗΣΗΣ ΘΑ ΕΙΝΑΙ ΕΠΙΨΕΥΔΑΡΓΥΡΩΜΕΝΑ ΣΥΜΦΩΝΑ ΜΕ ΤΟ DIN 267

ΤΑ ΠΑΡΑΠΑΝΩ ΙΣΧΥΟΥΝ ΓΙΑ ΟΛΑ ΤΑ ΤΜΗΜΑΤΑ ΠΟΥ ΦΑΙΝΟΝΤΑΙ ΣΤΟ ΣΧΕΔΙΟ
ΕΚΤΟΣ ΕΑΝ ΑΝΑΓΡΑΦΕΤΑΙ ΔΙΑΦΟΡΕΤΙΚΑ ΠΑΝΩ ΣΕ ΑΥΤΟ

TO PARON SXEDIO PROHLUE APO METAFORA TOY
YP' ARIUM 69–68/24 SXEDIOY THS METKA

GIA TO PARON SXEDIO DEN EXEI GINEI STATIKOS YPOLOGISMOS SYMFVNA ME TIS ISXYOYSES DIATAJEIS

4	16-04-07	F.L.	F.L.	ΑΝΑΛΕΨΗΣΗ ΟΡΥΣ Η ΚΑΤΑΣΚΕΥΗ
3	14-10-05	M.M.	M.M.	ΔΟΚΟΥΣ ΤΗΣ ΚΑΤΗ ΠΛΕΥΡΑΣ ΤΗΣ ΔΟΚΟΥ(ΚΑΡΕΣΗ ΤΟΜΗΝΩΝ 12,122,117), PROSLEIH PARATHRHSHS STON PINAKA YLIKWN
2	14-9-05	M.M.	M.M.	ΣΧΕΔΙΑΣΜΟΣ ΤΗΣ ΑΝΥ & ΚΑΤΗ ΠΛΕΥΡΑΣ ΤΗΣ ΔΟΚΟΥ, PROSLEIH TOMHS B–B, DOKOYSH PINAKA YLIKWN
1	04-7-05	M.M.	M.M.	ΔΟΚΟΥΣΗ ΥΛΙΚΟΥ ΣΥΝΔΕΣΗΣ-Ε.Κ.
ΑΝΑΛ.	ΗΜ/ΝΙΑ	ΣΥΝΤΑΚΗ	ΕΛΕΓΧΟΣ	ΠΑΡΑΤΗΡΗΣΕΙΣ

MELETHTHS:
ΝΙΚΟΣ Στ. ΖΤΓΟΤΡΗΣ
POLITIKOS MHXANIKOS E.M.P.M.Sc.
PL.HRVVN 4, 16672, BARH
THL. 210–9654556, FAJ. 210–9654637

ΛΙΘΟΣ SYMBOYLOI MHXANIKOI
PL.HRVVN 4, 16672, BARH
THL. 210–9654556, FAJ. 210–9654637

ERGODOTHS: ΔΗΜΟΣΙΑ ΕΠΙΧΕΙΡΗΣΗ ΗΛΕΚΤΡΙΣΜΟΥ Α.Ε.
Δ.Ε.Η. Α.Ε.
DIEYUYNSH NEVN ERGVN METAFORAS (DNEM)

ERGO : METALLIKA IKRIVMATA METAFORAS

TMHMA ERGOY : IKRIVMA TYPOY "H" (DOKOS) KL : 1:20,1:10,1:5

HMEROMHNIA : OKT. 2005

KVDIKOS ARIUMOS APOUHKHS DEH3100001132

KVDIKOS SXEDIOY MELETHTH :8543.DWG

AR. SXEDIOY
FF 8543